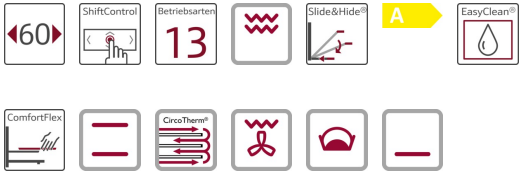

Neff
B45CS24N0
Backofen BCS 4524 N

Vorgänger:

Vertrieblicher Nachfolger:

EAN-Nr.:
4242004181439

Vertriebsprogramm:

BCS 4524 N

B45CS24N0 Edelstahl
Backofen

Backofentyp und Heizart

- Backofen mit 13 Beheizungsarten:
  CircoTherm®, CircoTherm® Eco 40 °C - 200 °C, Ober-/Unterhitze, Ober-/Unterhitze ECO, Thermogrill, Großflächengrill, Kleinflächengrill, Pizzastufe, Brotbackstufe, Unterhitze, Sanftgaren, Auftaustufe, Gärstufe
- SLIDE®, der mitdrehende Türgriff
- HIDE®, die voll versenkbare Backofentür, Einzug gedämpft
- Garraumvolumen: 71 l

Design

- 4,1" - TFT-Farb- und Grafikdisplay mit ShiftControl Steuerung
- Backofeninnenraum: Diamantschwarz

Reinigung

- EasyClean® Reinigungshilfe
- Vollglas-Innentür

Komfort

- Back- und Bratassistent
- Schnellaufheizung
- EasyClock
- Halogenleuchte, abschaltbar
- Edelstahl-Lüfterrad
- Kühlgebläse
- Infotaste
- Zusatzfunktionen:
  Dampfgarstufe (nur bei Verwendung von Dampfset)
- Temperaturvorschlag
  Ist-Temperaturkontrolle
  Optische Aufheizkontrolle
  Sabbatschaltung

Zubehörträger / Auszugssystem:

- Backofen mit Einhängegittern,
  Comfort-Flex Auszug auf Ebene1, Vollauszug, mit Stoppfunktion

Zubehör

- 1 x Backblech emailliert, 1 x Kombirost, 1 x Universalpfanne

Umwelt und Sicherheit

- Individuell einstellbare Kindersicherung
  Automatische Sicherheitsabschaltung
  Restwärmeanzeige
  Starttaste
  Türkontaktschalter

Technische Info:

- Länge Netzkabel: 120 cm
- Gesamtanschlusswert Elektro: 3.65 kW
- Gerätemaße (HxBxT): 595 mm x 596 mm x 548 mm
- Nischenmaße (HxBxT): 585 mm - 595 mm x 560 mm - 568 mm x 550 mm

Zubehör

1 x Backblech emailliert, 1 x Kombirost, 1 x Universalpfanne

Sonderzubehör

- Z11AB10A0 Backblech, antihaft-beschichtet
- Z11AU10A0 Universalpfanne, antihaft-beschichtet
- Z11CR10X0 Back- und Bratrost (Standard)
- Z11GT10X0 Glasbräter, 5,1l
- Z11SZ00X0 SeamlessCombination Montageset
- Z11TC10X0 ComfortFlex Auszug (1 Ebene)
- Z12CB10A0 Backblech, emailliert
- Z12CL10A0 Deckel für Profi-Pfanne
- Z12CM10A0 Auflaufpfanne, emailliert
- Z12CN10A0 Profi-Pfanne, emailliert
- Z12CQ10A0 Grillblech, emailliert
- Z12CU10A0 Universalpfanne, emaiilliert
- Z1913X0 Keramikbackstein
- Z19DD10X0 Dampfset für Backofen
- Z9220W0 Umbauschrank

Verfügbare Farbvarianten

Technische Daten

Ausstattungsmerkmale
Frontfarbe : Edelstahl
Bauform : Eingebaut
Integriertes Reinigungssystem - Backrohr 1 : Hydrolytisch, zum Teil katalytisch
Nischenmaße (mm) : 585 x 560 x 550
Abmessungen des Gerätes (mm) : 595 x 596 x 548
Material der Blende : Edelstahl
Material der Tür : Glas
Nettogewicht (kg) : 38.000
Nettovolumen - Backrohr 1 (l) : 71
Betriebsarten - Backrohr 1 : Auftauen, Brotbackstufe, Gärstufe, Großflächengrill, Heißluft, Heißluft-Eco, Kleinflächengrill, Ober-/Unterhitze, Ober-/Unterhitze ECO, Pizzastufe, Sanftgaren, Umluftgrill, Unterhitze
Anzahl eingebauter Leuchten : 1
Approbationszertifikate : CE, VDE
Länge Netzkabel (cm) : 120

Verbrauchs- und Anschlusswerte
Anzahl der Innenräume (2010/30/EC) : 1
Energieeffizienzklasse (2010/30/EC) : A
Energieverbrauch pro Ober-/Unterhitze Zyklus (2010/30/EC) : 0.90
Energieverbrauch pro Heißluft-Zyklus (2010/30/EC) : 0.74
Energieeffizienzindex (2010/30/EC) : 87.1
Elektroanschlußwert (W) : 3650
Absicherung (A) : 16
Spannung (V) : 220-240
Frequenz (Hz) : 60; 50
Steckerart : Schuko-/Gardy.m.Erdung

BCS 4524 N
B45CS24N0 Edelstahl
Backofen

Einbau mit einem Kochfeld.

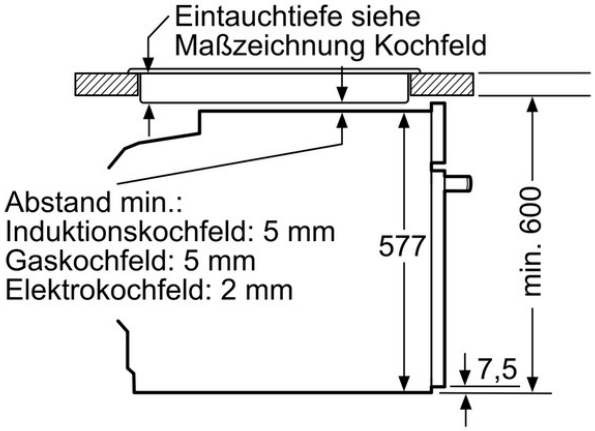

Maße in mm

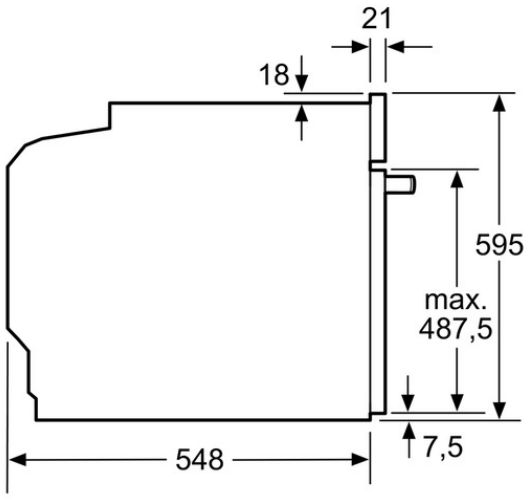

Maße in mm

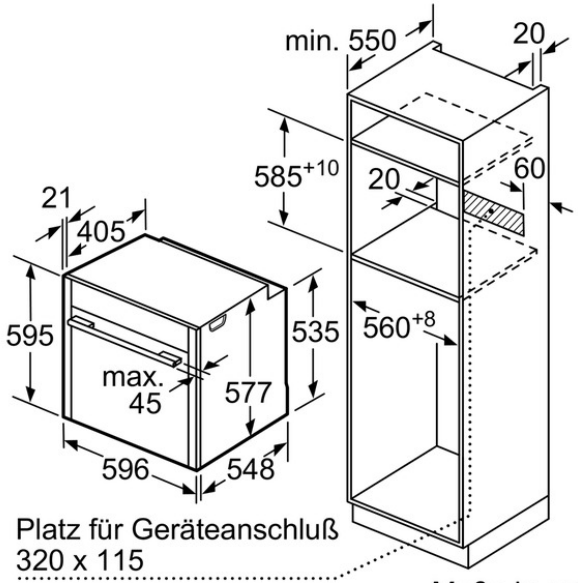

Maße in mm

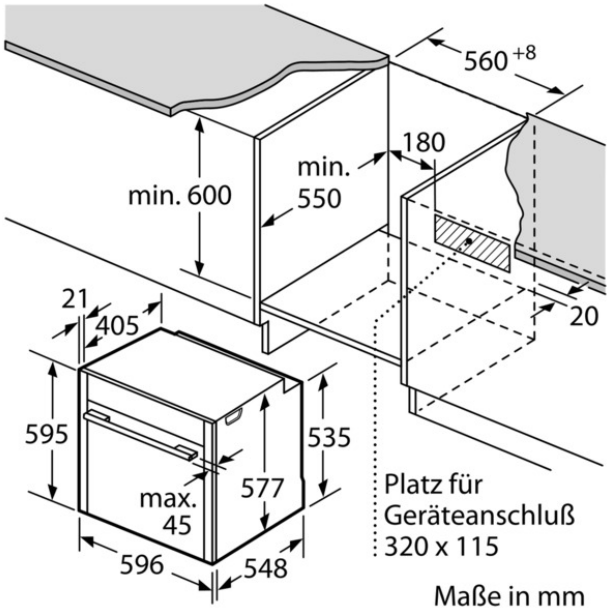

Maße in mm

Wird das Gerät unter einem Kochfeld eingebaut, muss folgende Arbeitsplattenstärke (ggf. inkl. Unterkonstruktion) beachtet werden.

Kochfeld-Typ	**min. Arbeitsplattenstärke**	
	aufgesetzt	flächenbündig
Induktionskochfeld	37 mm	38 mm
Vollflächen-Induktionskochfeld	43 mm	48 mm
Gaskochfeld	32 mm	42 mm
Elektrokochfeld	22 mm	24 mm