KESSEBÖHMER

Demontage

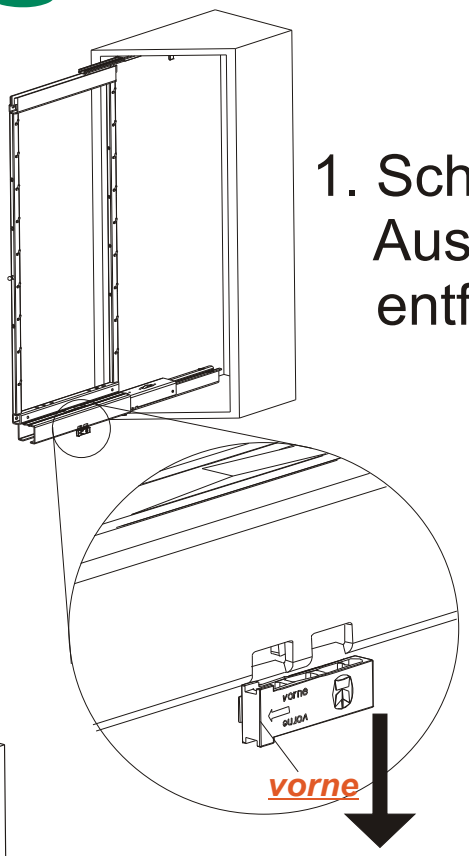

1. Schrank leeren und Auszugssicherung entfernen

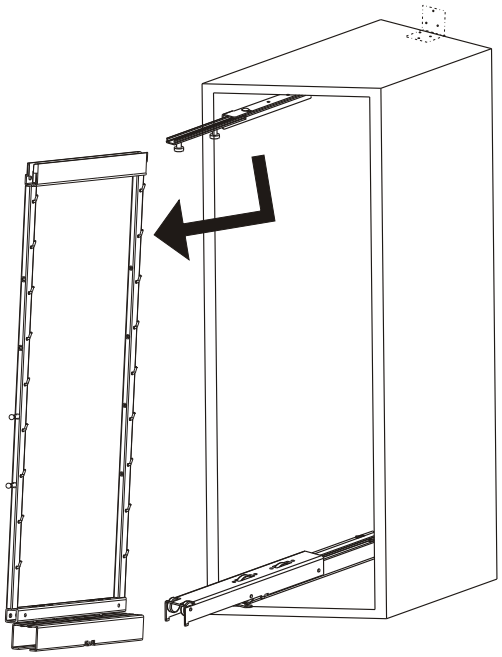

2.. Rahmen aushängen

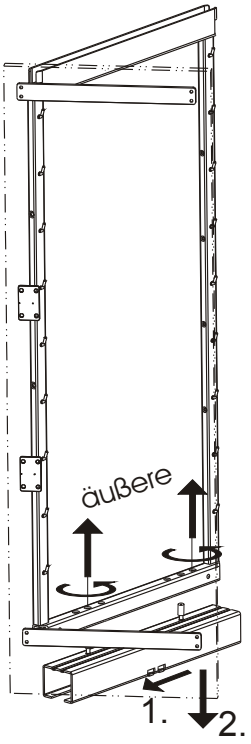

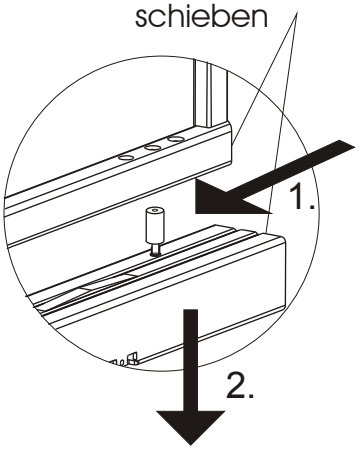

3. Schiene demontieren und auf richtige Position neu montieren

4. Einbau nach Montageanleitung